# POWER

itm ITALIA

# POWER - Esploso/Tav. 2850155
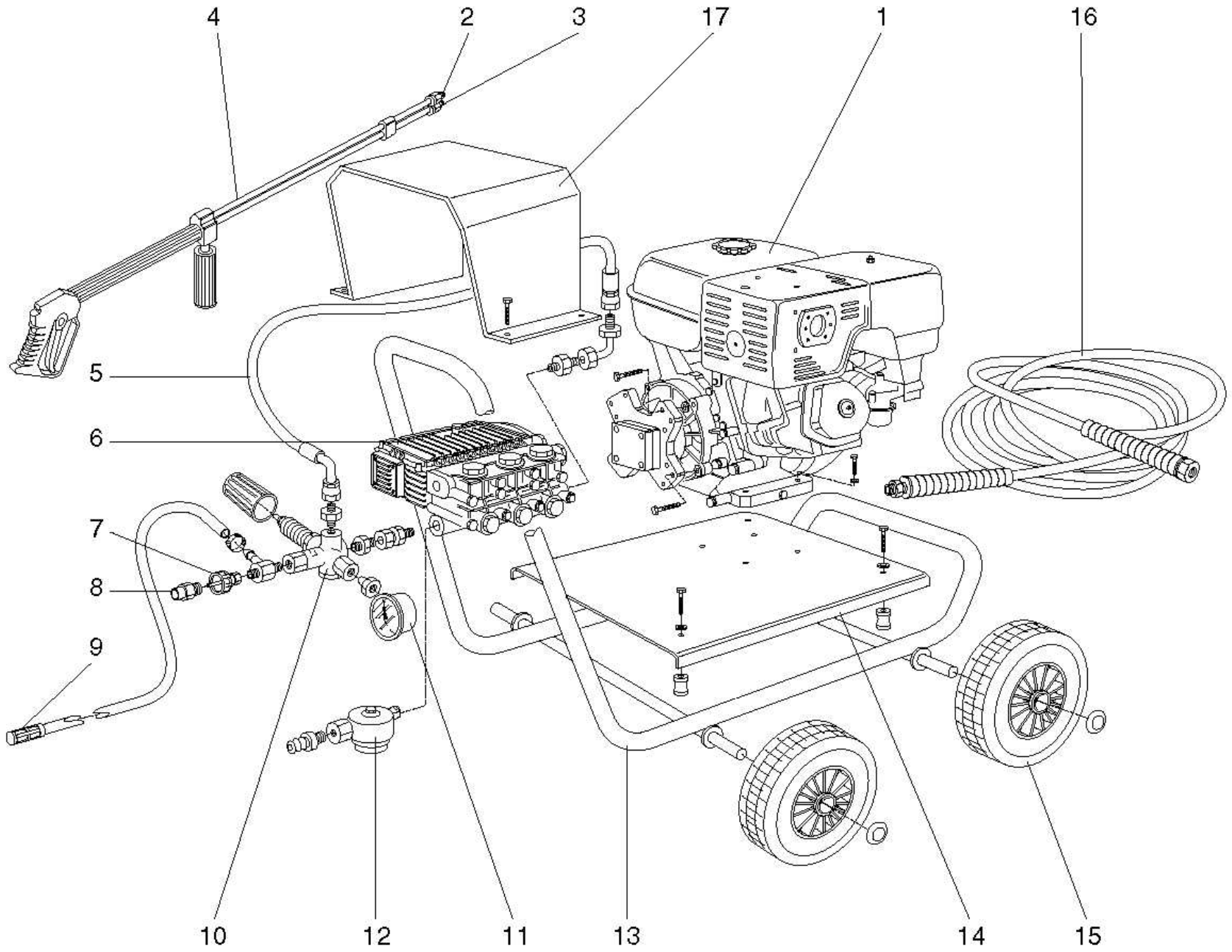
| POS. | CODICE | DESCRIZIONE |
|---|---|---|
| 1 | 0325110 | Motore |
| 2 | 1940013 | Ugello A.P. |
| 3 | 0363231 | Ugello ottone |
| 4 | 1920140 | Lancia |
| 5 | 0335360 | Tubo B.P. |
| 6 | 1620603 | Pompa |
| 7 | 1920134 | Attacco rapido uscita acqua |
| 8 | 1920138 | Attacco rapido |
| 9 | 0360325 | Filtro aspirazione detergente |
| 10 | 1680063 | Valvola by-pass |
| 11 | 0360610 | Manometro |
| 12 | 0360350 | Filtro acqua più raccordo entrata acqua |
| 13 | 2600264 | Carrello |
| 14 | 2600265 | Pianale |
| 15 | 1900047 | Ruota Ø 220 |
| 16 | 0335040 | Tubo R2 |
| 17 | 2600903 | Mantellatura |