CAD DIN A3

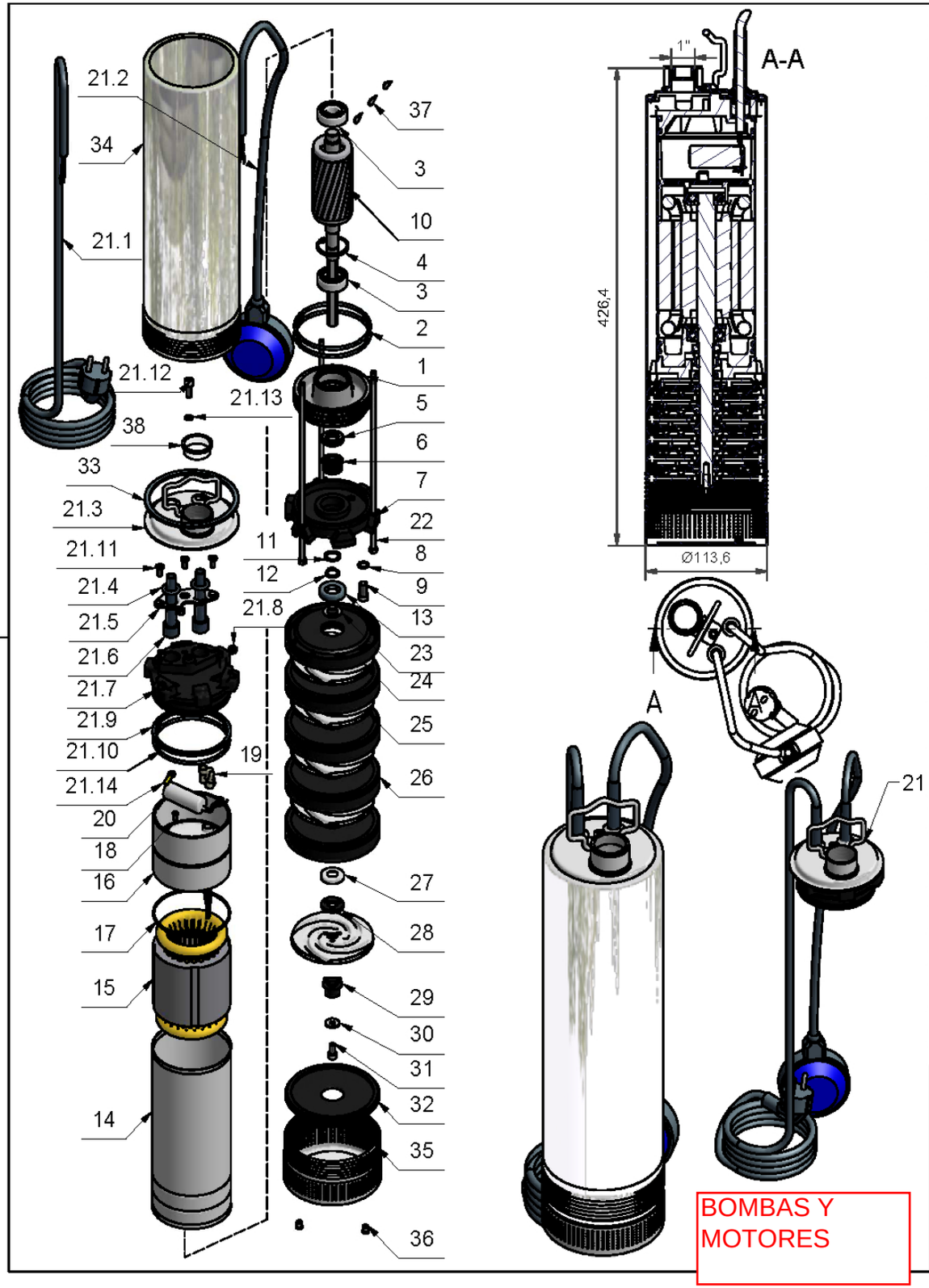

Pos.	Nº do desenho	Designação	Qt.	Material	Dimensões	Peso/Unid.
1	01230350T	Apoio Rotor Aqualiju AJ	1	Fundição GG25		0,616 kg
2	01180035	Oring 82,14 x 3,53	2	Borracha Nitrílica		0,002 kg
3	01170007	Rolamento SKF 6202-C3	2	Aço		0,037 kg
4	01210024	Anel Elastico 35 mm DIN 472	1	Aço		0,003 kg
5	01180025	Vedante Enc.Fixo 13mm (14x26x5.5) Ref:96080	1	Borracha Nitrílica/Cerâmica		0,002 kg
6	01180029	Vedante Enc.Movel13mm (13x24x13) Ref:91110	1	Aço Grafite		0,002 kg
7	01230351	Disco Apoio Rotor Aqualiju AJ	1	Noryl		0,094 kg
8	01180008	Oring 7,00 x 2,00	1	Borracha Nitrílica		0,000 kg
9	01190006	Parafuso M8 x 12 DIN 912	1	Aço Inox		0,009 kg
10	01220273	Bloco Rotorico Aqualiju AJ5	1			1,092 kg
11	01210025	Anilha Inox 22 x 13,5 x 0,6 mm Aqualiju AJ	1	Aço Inox		0,001 kg
12	01180038	Anel Elastico Inox 13mm DIN 471	1	Aço		0,001 kg
13	01180014	Vedante 13 x 30 x 7	1	Borracha Nitrílica		0,003 kg
14	01220093	Camisa Interna Aqualiju AJ5	1	Aço Inox AISI304		0,404 kg
15	01220129	Bloco Estatorico AJ5 (90X47H80)	1			3,652 kg
16	01230012TA	Suporte Superior Motor Aqualiju AJ	1	Alumínio		0,230 kg
17	01180037	Oring 75 x 2	1	Borracha Nitrílica		0,001 kg
18	01190029	Parafuso M3.9X9.5 DIN 7981 Zincado Cab. Queijo	1	Aço Inox		0,001 kg
19	01120028	Terminal Final ANL 06 P	4			0,000 kg
20	01260016	Condensador C.P. 16 C/Cabo	1			0,018 kg
21	01230578	CONJUNTO CABEÇA AQUALIJU AJ5 M C/B	1			
22	01220054	Tirante M5 X 225 AJ5	3	Aço Inox AISI304		0,040 kg
23	01210049	Anilha 22 X 12 X 10 x 1 mm Aqualiju AJ	1	Aço Inox		0,000 kg
24	01230625	Difusor Inicial Aqualiju AJ	1	Noryl		0,051 kg
25	01230015	Turbina Inox Aqualiju AJ	5	Aço Inox AISI304		0.047 Kg
26	01230211	Difusor Tampa Soldada Aqualiju AJ	4	Noryl		0,068 kg
27	01210047	Anilha Difusor Aqualiju AJ	5	Aço Inox		0,003 kg
28	01210021	Anilha Difusor Aqualiju AJ	5	Noryl		0,001 kg
29	01230014	Casquilho Difusor Aqualiju AJ	5	Noryl		0,002 kg
30	01210023	Anilha M6	1	Aço Inox		0,002 kg
31	01190049	Parafuso M6 x 12 DIN 912	1	Aço Inox		0,004 kg
32	01230013	Tampa Difusor Aqualiju AJ	1	Noryl		0,038 kg
33	01180252	Junta Chata Aqualiju AJ Diam.Ext. 109,5x98,5x2,5	1	Borracha Nitrílica		0,004 kg
34	01220087	Camisa Externa Aqualiju AJ5	1	Aço Inox AISI304		1,070 kg
35	01230558	Filtro Aspiração Aqualiju AJ	1	Aço Inox AISI304		0,207 kg
36	01230244	Taco Pequeno p/filtro Aqualiju AJ	2			0,000 kg
37	99102001	Oleo Total Finavestan A 80 B				0,150 Lts
38	01240081	Tapo 1"	1	Plástico		0,002 kg

Pos.	Nº do desenho	Designação	Qt.	Material	Dimensões	Peso/Unid.
21.1	01160023	Cabo Neoprene C/Ficha 3 * 1 - 20 mts	1	Neoprene		0,157 kg
21.2	01110015	Flutuador 0,5 mts H07 RNF SMALL	1			0,266 kg
21.3	01230022S	Tampa Superior Ext. Aqualiju AJ (dois furos)	1	Aço Inox AISI304		0,194 kg
21.4	01180032	Oring 13,00 x 4,00	2	Borracha Nitrílica		0,001 kg
21.5	01230104	Placa Fecho Aqualijub AJ	1	Aço Inox AISI304		0,029 kg
21.6	01230001	Passafio furo 8 mm	2	Borracha Nitrílica		0,005 kg
21.7	01230348F2T	Cabeça Aqualiju AJ - 2 furos	1	Noryl		0,125 kg
21.8	01190057	Porca M5 DIN 934	3	Aço Inox		0,001 kg
21.9	01180420	Vedante Cabeça Aqualiju AJ	1	Borracha Nitrílica		0,005 kg
21.10	01180035	Oring 82,14 x 3,53	1	Borracha Nitrílica		0,002 kg
21.11	01190108	Parafuso Torx T-25 Delta - PT 5.0x14	3	Aço Inox AISI304		0,002 kg
21.12	01190099	Parafuso M6 X 16 DIN 912	1	Aço Inox		0,006 kg
21.13	01180007	Oring 5,10 x 1,60	1	Borracha Nitrílica		0,000 kg
21.14	01120060	Terminal Olhal	1	Latão		0,005 kg

N.º	Modificação	Data
VI		
V		
IV		
III		
II		
I		

	Data	Nome
Desenhou	30-04-2012	Sérgio
Verificou		

Tol. Geral: DIN 7168-f

Escala/s: 1:2

HIDROBEX

PLUS 800 A

CAD Nº 01010409.iam

Nº do Desenho Correspondente

Substitui:

Substituido por:

Acab. Superíicie:

Nº do Desenho 01010409

BOMBAS Y MOTORES