SPARE PART LIST
DETAILS DES PIECES DETACHEES
LISTA PARTI RICAMBIO

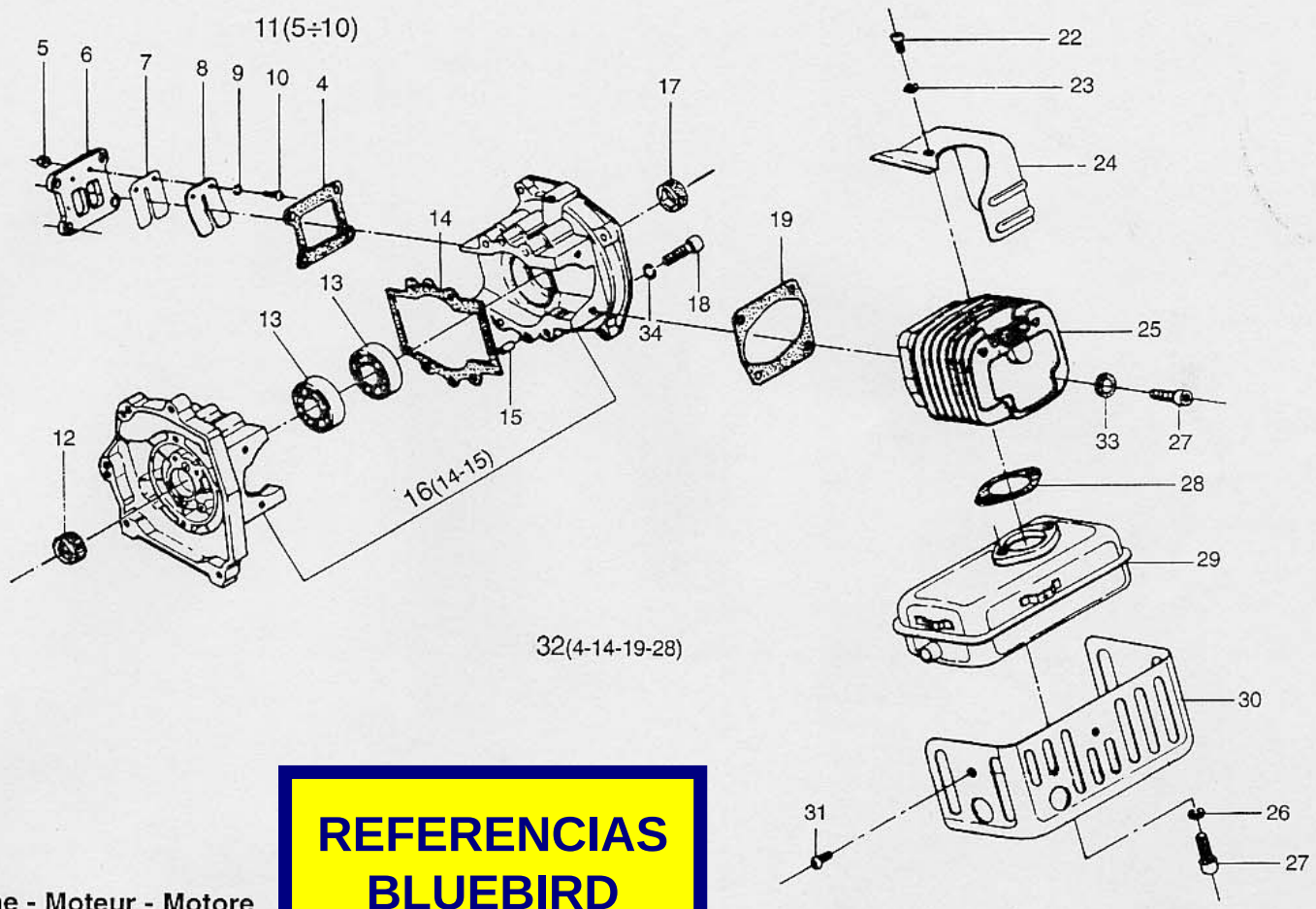

REFERENCIAS BLUEBIRD

Engine - Moteur - Motore

REF. NO.	PART. NO.	QUANTITY NEA 03	QUANTITY NEA 04		NOTE
2	090150	4	4		When ordering part nos indicated with * always specificy code letter A-B-C-D. Pour commander des particulières avec * préciser toujours la lettre de selection A-B-C-D. Per ordinazione di particolari con * precisare sempre la sigla di selezione A-B-C-D.
4	240070	1	1		
5	060120	2	2		
6	540030	1	1		
7	510160	1	1		
8	510170	1	1		
9	090190	2	2		
10	030130	2	2		
11	720120	1	1		
12	240040	1	1		
13	270070	2	2		
14	240010	1	1		
15	420070	2	2		
16	720110	1	1		
17	240030	1	1		
18	030070	4	4		
19	240050	1	1		
22	030140	2	2		
23	090180	2	2		
24	510460	1	1		
*25	480070	1			
*	480080		1		
26	090010	2	2		
27	030090	6	6		
28	240060	1	1		
29	750030	1			
	750310		1		
30	510340	1	1		
31	030100	3	3		

REF. NO.	PART. NO.	QUANTITY NEA 03	QUANTITY NEA 04		NOTE
32	240120	1	1		When ordering part nos indicated with * always specificy code letter A-B-C-D. Pour commander des particulières avec * préciser toujours la lettre de selection A-B-C-D. Per ordinazione di particolari con * precisare sempre la sigla di selezione A-B-C-D.
33	090620	4	4		

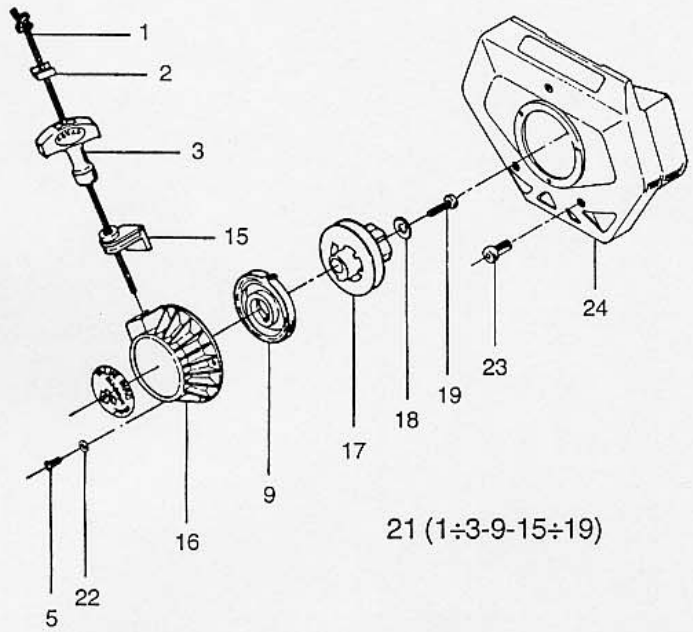

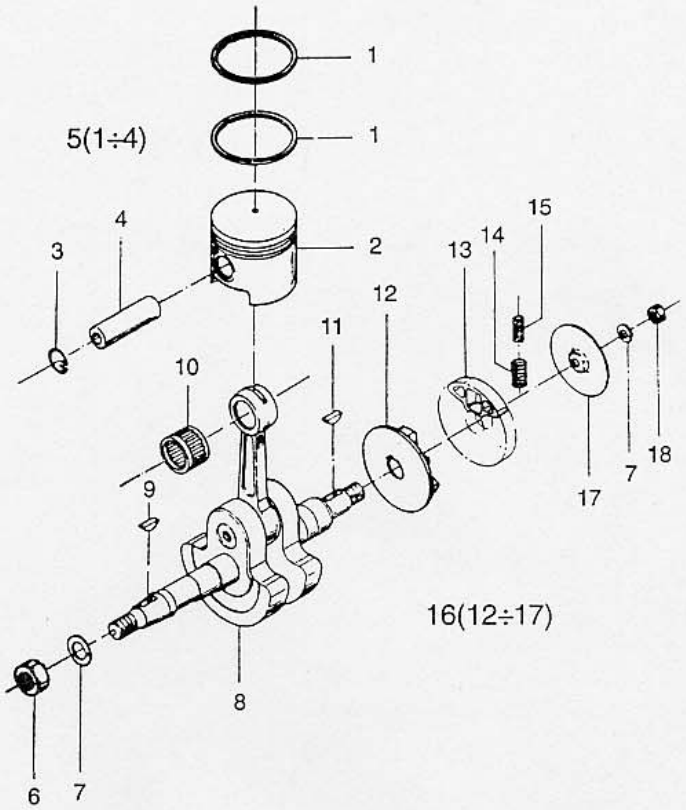

REFERENCIAS BLUEBIRD

Starter - Démarrage - Avviamento

REF. NO.	PART. NO.	QUANTITY			NOTE
		NEA 03	NEA 04		
1	630070	1	1		
2	510190	1	1		
3	540120	1	1		
5	030140	3	3		
9	180070	1	1		
15	540460	1	1		
16	540610	1	1		
17	540450	1	1		
18	090720	1	1		
19	030360	1	1		
21	720830	1	1		
22	090840	3	3		
23	030620	3	3		
24	480500	1	1		

Crankshaft - Arbre moteur - Albero motore

REF. NO.	PART. NO.	QUANTITY			NOTE
		NEA 03	NEA 04		
1	150020	2			
	150030		2		
* 2	480040	1			
*	480050		1		
3	150040	2	2		
4	420040	1			
	420050		1		
* 5	720050	1			
*	720060		1		
6	060040	1	1		
7	090850	2	2		
8	750300	1	1		
9	420060	1	1		
10	270050	1	1		
11	420030	1	1		
12	780010	1	1		
13	780020	3	3		
14	180040	3	3		
15	180030	3	3		
16	720130	1	1		
17	510200	1	1		
18	060030	1	1		

When ordering part nos indicated with * always specificy code letter A-B-C-D.

Pour commander des particulières avec * préciser toujours la lettre de selection A-B-C-D.

Per ordinazione di particolari con * precisare sempre la sigla di selezione A-B-C-D.

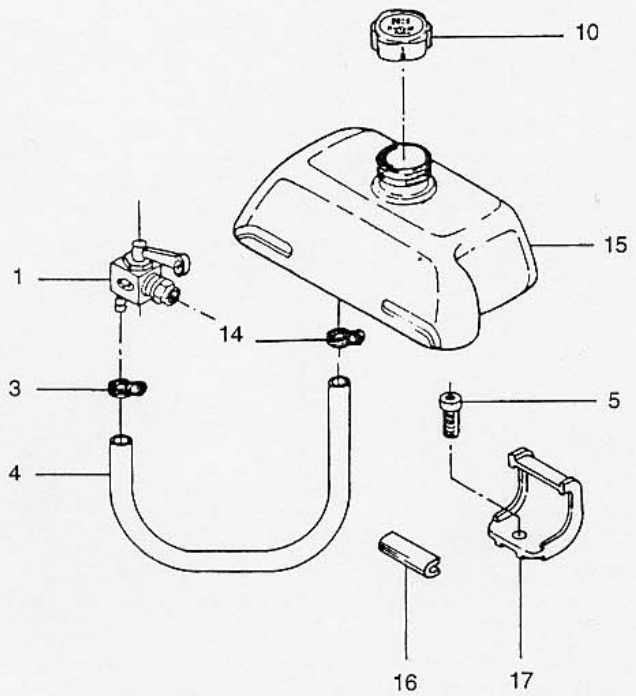

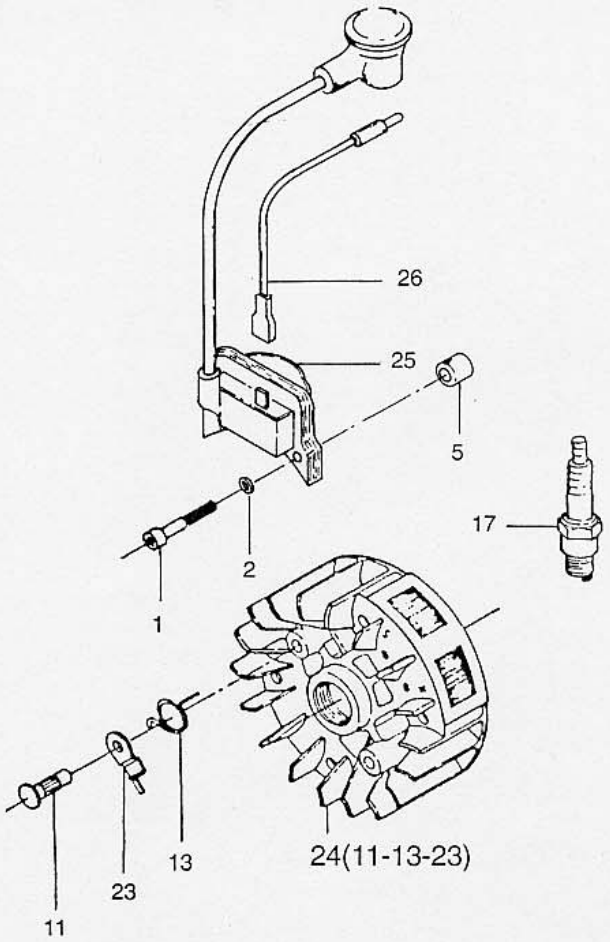

REFERENCIAS BLUEBIRD

Fuel tank - Réservoir d'essence
Serbatoio per carburatore a vaschetta.

REF. NO.	PART. NO.	QUANTITY			NOTE
		NEA 03	NEA 04		
1	330500	1	1		
3	150120	1	1		
4	540080	1	1		
5	030060	1	1		
10	720100	1	1		
14	150210	1	1		
15	540990	1	1		
16	541080	3	3		
17	541000	1	1		

Electronic ignition - Allumage électronique
Accensione elettronica

REF. NO.	PART. NO.	QUANTITY			NOTE
		NEA 03	NEA 04		
1	030180	2	2		
2	090840	2	2		
5	090300	2	2		
11	390080	2	2		
13	180160	2	2		
17	450060	1	1		
23	510400	2	2		
24	721570	1	1		
25	450230	1	1		
26	450250	1	1		

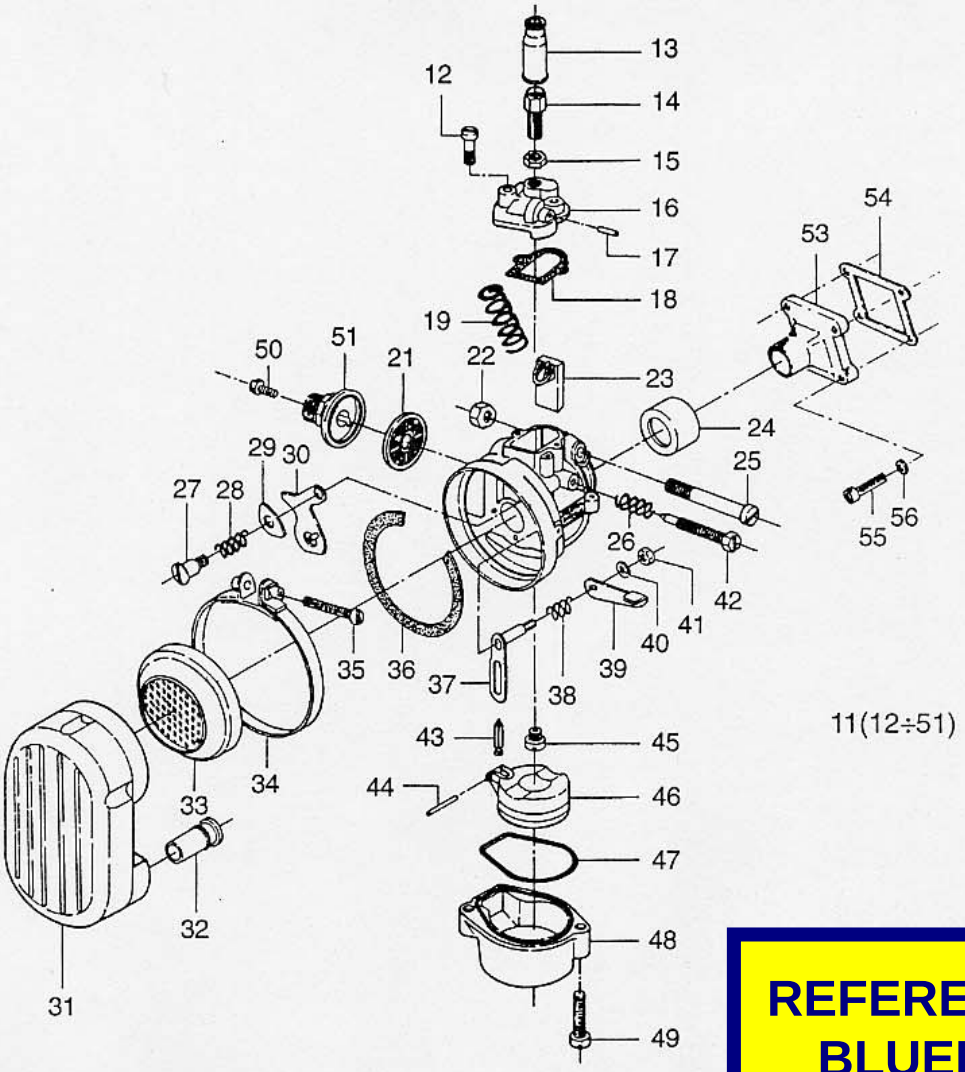

REFERENCIAS BLUEBIRD

CARBURETTOR - CARBURATEUR - CARBURATORE

REF. NO.	PART. NO.	QUANTITY			NOTE
		NEA 03	NEA 04		
11	330840		1		
	330520	1			
12	330070	2	2		
13	330080	1	1		
14	330090	1	1		
15	330100	1	1		
16	330110	1	1		
17	330120	1	1		
18	330130	1	1		
19	330140	1	1		
21	330150	1	1		
22	060130	1	1		
23	330160	1	1		
24	330170	1	1		
25	330180	1	1		
26	330190	1	1		
27	330200	1	1		
28	330210	1	1		
29	330220	1	1		
30	330230	1	1		
31	330240	1	1		
32	330250	2			
33	*330260*	*1*	*1*		
34	330270	1	1		
35	330280	1	1		
36	330290	1	1		
37	330300	1	1		
38	330310	1	1		
39	330320	1	1		

REF. NO.	PART. NO.	QUANTITY			NOTE
		NEA 03	NEA 04		
40	090180	1	1		
41	060140	1	1		
42	330330	1	1		
43	330340	1	1		
44	330350	1	1		
45	330460		1		
	330810	1			
46	330370	1	1		
47	330380	1	1		
48	330390	1	1		
49	330400	2	2		
50	330510	1	1		
51	330490	1	1		
53	480110	1	1		
54	240070	1	1		
55	030120	4	4		
56	090150	4	4		